Miniatur-Parallelgreifer

- **Präzise Bewegung:**
  Vorgespannte „Doppel-V"-Rollenlager verhindern seitliches Spiel und sorgen für eine ausgezeichnete Wiederholgenauigkeit bei der Positionierung von Werkstücken.
- **Miniatur-Ausführung**
  Die kompakte Bauweise erlaubt das Greifen kleiner Teile in kleinräumiger Umgebung.
- **Oben liegende Luftanschlüsse**
  Die auf der Oberseite befindlichen Anschlüsse machen Druckluftfittings überflüssig, und erlauben eine Montage in engen Räumen.
- **Zuverlässige Greifkraft:**
  Zuverlässige Greifkräfte durch eine äußerst reibungsarme Mechanik. Zum Aufnehmen empfindlicher Werkstücke wird die Greifkraft einfach durch eine Änderung der Drucklufteinstellung angepasst.

Installation:

Die Greifer können in beliebiger Richtung angebracht und betrieben werden

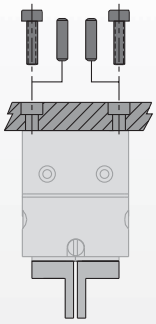

Der Gehäusekörper wird mit Schrauben befestigt und die Positionierung mittels Passstiften präzise vorgenommen

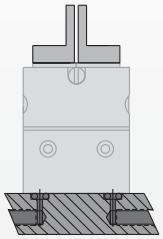

Die Einheit verfügt über Verteileranschlüsse auf der Oberseite

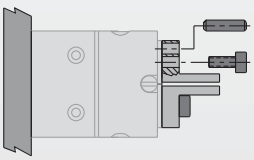

Die Finger werden mit Schrauben befestigt und durch Formschluss auf den Backen justiert

Technische Daten:

Pneumatik	**US**	**Metrisch**
Betriebsdruckbereich	**40-100 psi**	**1.3-7 bar**
Zylinderart	**Doppelt wirkend**	
Dynamische Dichtung	**Interne Schmierung, Buna-N**	
Betätigungsventil	**4/2-Wege**	
Luftqualität		
Luftfilter	**mind. 40 µ**	
Luftölung	**nicht erforderlich***	
Luftfeuchtigkeit	**geringer Feuchtigkeitsgehalt**	
Betriebstemperaturbereich		
Buna-N Dichtung (Standard)	**-30°~180° F**	**-35°~80° C**
Viton®-Dichtung (optional)	**-20°~250° F**	**-30°~120° C**
Wartung†		
Lebensdauer		
Normale Anwendung	**5 Millionen Zyklen**	
Mit vorbeug. Wartung	**> 10 Millionen Zyklen***	
Reparatur im Feld möglich	**Ja**	
Dichtungssätze verfügbar	**Ja**	

Anwendungseinschränkungen
- Schmutz- und Teilchenbelastete Umgebungen
- Spanabhebende Fertigungsvorgänge
- Umgebungen, in denen lose Fremdkörper vorkommen
- Anwendungen, bei denen das Mechanikschmiermittel Verunreinigungen verursachen kann

* Ölung verlängert die Lebensdauer erheblich
† Siehe Wartungsabschnitt

Technische Merkmale

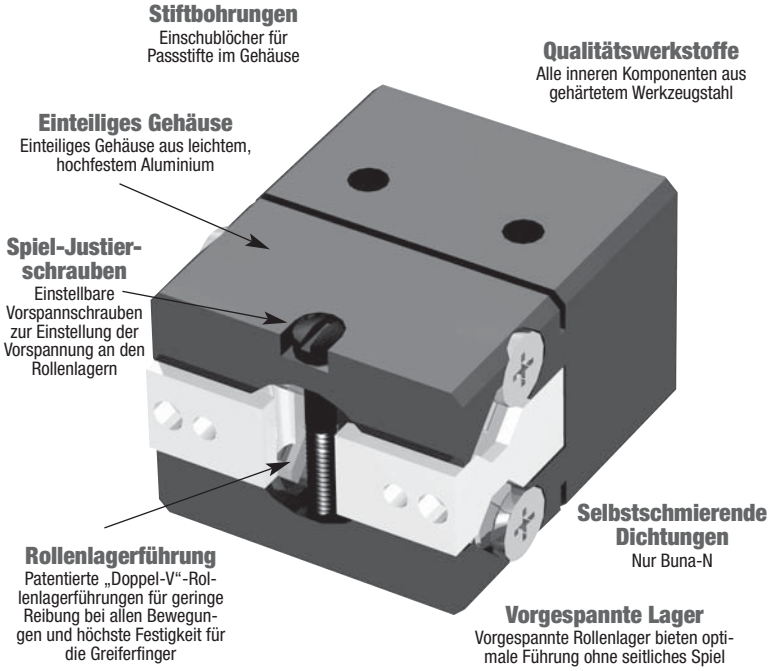

Funktionsprinzip

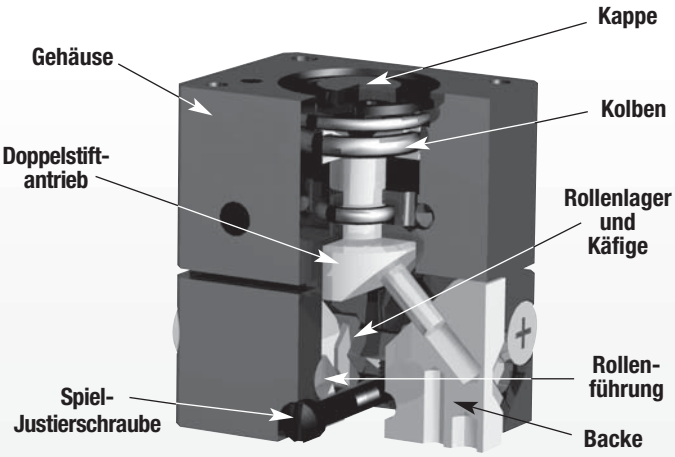

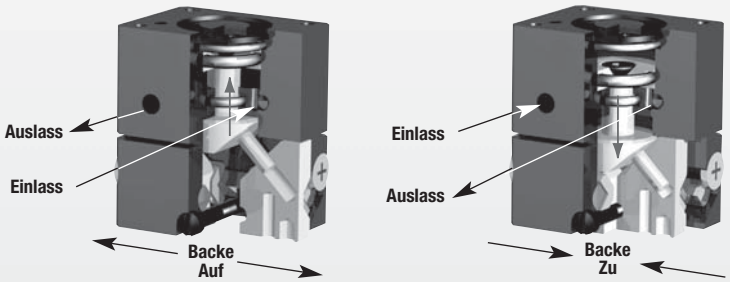

- Ein doppelt wirkender Kolben ist über eine Welle mit einem Doppelstiftantrieb verbunden.
- Der Stiftantrieb wird bei der Keilbewegung in ein in jeder Backe befindliches Aufnahmeloch eingeschoben und überträgt dabei die vertikale Keilbewegung in eine synchrone Horizontalbewegung der Backen.
- Geeignet für Greifbewegungen nach innen oder außen.

Modell- RPM Parallelgreifer

Größe -1M

Modell:	■ RPM-1M	
Hub:	0.13 in.	3.2 mm
Greifkraft:	8 lbs.	36 N
Gewicht:	0.052 lbs.	.02 Kg

Siehe Seite **1.108**

Modell- RPM Parallelgreifer

Größe -2M

Modell:	■ RPM-2M	
Hub:	0.19 in.	4.8 mm
Greifkraft:	8 lbs.	36 N
Gewicht:	0.058 lbs.	.03 Kg

Siehe Seite **1.109**

Modell- RPM Parallelgreifer

Größe -3M

Modell:	■ RPM-3M	
Hub:	0.25 in.	6.3 mm
Greifkraft:	8 lbs.	36 N
Gewicht:	0.074 lbs.	.03 Kg

Siehe Seite **1.110**

MINIATUR-PARALLELGREIFER
RPM-1M

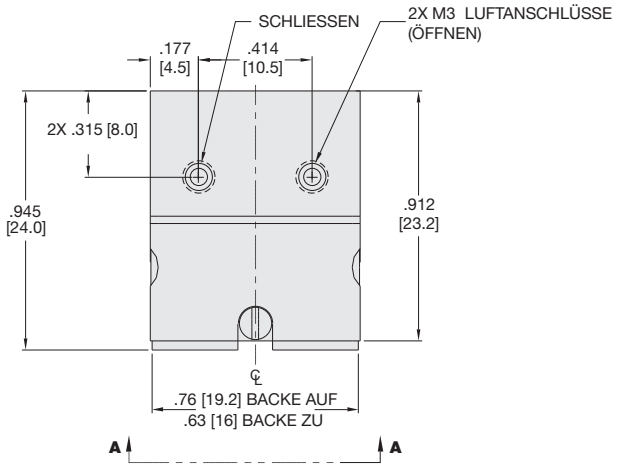

Technische Daten	RPM-1M	
Nom. Greifkraft F bei 7 bar	8 lbs.	36 N
Hub	.13 in.	3.2 mm
Gewicht	0.052 lbs.	0.024 Kg
Betriebsdruck min./max.	40-100 psi	3-7 bar
Zylinderdurchmesser	0.394 in.	10.0 mm
Luftverbrauch/Zyklus	0.008 in³	0.13 cm³
Betriebstemperatur min./max.		
Standarddichtungen	-30°~180° F	-35°~80° C
Viton®-Dichtungen	-20°~250° F	-30°~120° C
Schließ-/Öffnungszeit	0.10 sec.	0.10 sec.
Absolute Genauigkeit	±0.002 in.	±0.05 mm
Wiederholgenauigkeit	±0.001 in.	±0.03 mm
Betätigungsventil	4/2-Wege	

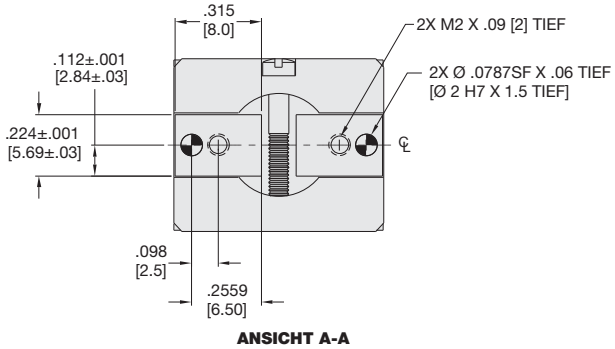

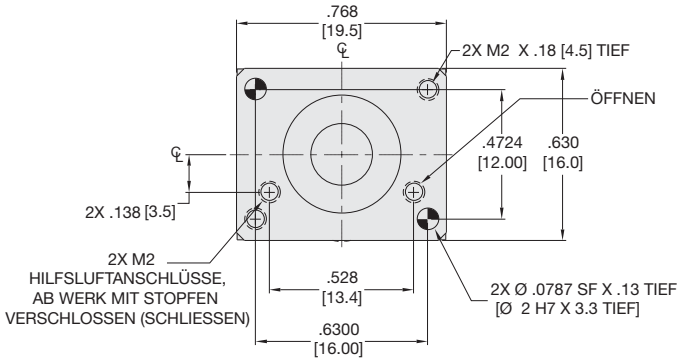

WENN NICHT ANDERS ANGEGEBEN, GELTEN DIE UNTEN AUFGEFÜHRTEN TOLERANZEN

Abmessungen symmetrisch zur Mittellinie	ISO-Methode	Alle Passbohrungen Slip Fit Lagetoleranz ±.0005" oder [±.013mm]
Gewindesteigung metrische Gewinde	**USA [Inch]**	**Metrisch [mm]**
	0.00 = ± .01 0.000 = ± .005 0.0000 = ± .0005	[0.] = [± .25] [0.0] = [± .13] [0.00] = [± .013]

Belastungsdaten

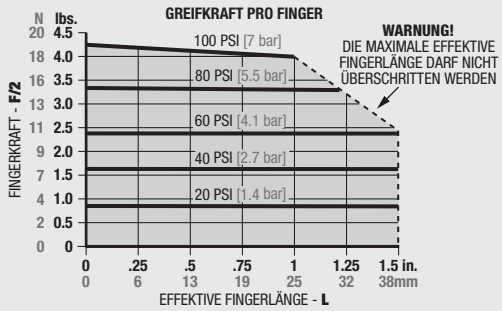

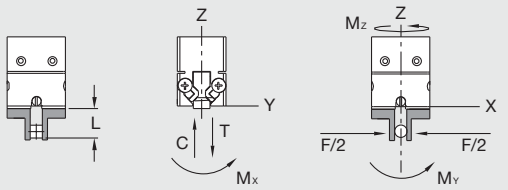

Maximalbelastung†	Statisch USA	Statisch Metrisch	Dynamisch USA	Dynamisch Metrisch
Max. Zugbelastung **T**	20 lbs.	89 N	7 lbs.	31 N
Max. Druckbelastung **C**	20 lbs.	89 N	7 lbs.	31 N
Max. Moment M_X	12 in.-lbs.	1 Nm	4 in.-lbs.	0.5 Nm
Max. Moment M_Y	15 in.-lbs.	2 Nm	5 in.-lbs.	0.6 Nm
Max. Moment M_Z	12 in.-lbs.	1 Nm	4 in.-lbs.	0.5 Nm

†Angaben/Fingerpaar, Max.-Werte nicht gleichzeitig anwenden

Bestellbeispiel: (Zubehör bitte separat bestellen)

GRUNDMODELL

RPM-1M-V

VITON®-DICHTUNGEN

PNEUMATIK-ZUBEHÖR	BESTELLNR.	ANZ./EINHEIT
Anschlussstecker (M3), flach, für Rohr (3 mm AD)	**PLFT-021**	**2**
Anschlussstecker (M3), Nippel, für Rohr (2 mm ID)	**PLFT-022**	**2**
Dichtungssatz, Standard	**SLKT-121**	**1**
Dichtungssatz, Viton®	**SLKT-121V**	**1**
Verteilerdichtungen für Luftanschlüsse auf Oberseite (nur Viton®)	**SLKT-142V**	**1**

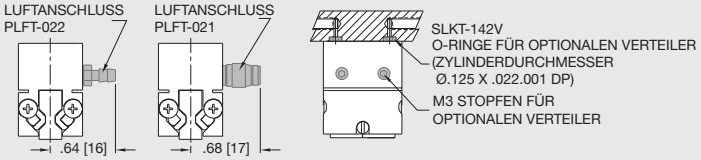

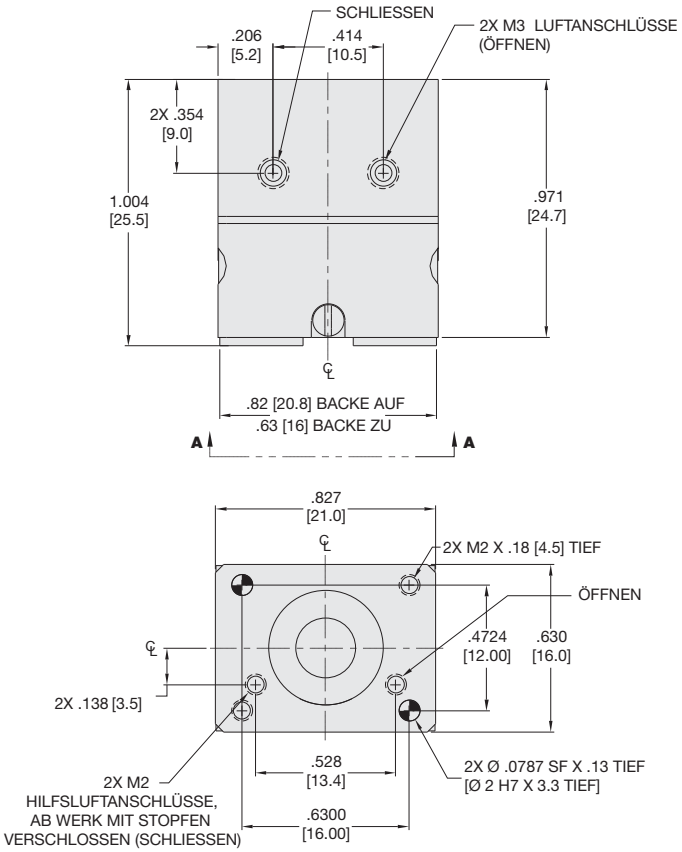

Technische Daten	RPM-2M	
Nom. Greifkraft F bei 7 bar	8 lbs.	36 N
Hub	.19 in.	4.8 mm
Gewicht	0.058 lbs.	0.026 Kg
Betriebsdruck min./max.	40-100 psi	3-7 bar
Zylinderdurchmesser	0.394 in.	10.0 mm
Luftverbrauch/Zyklus	0.012 in³	0.20 cm³
Betriebstemperatur min./max.		
Standarddichtungen	-30°~180° F	-35°~80° C
Viton®-Dichtungen	-20°~250° F	-30°~120° C
Schließ-/Öffnungszeit	0.10 sec.	0.10 sec.
Absolute Genauigkeit	±0.002 in.	±0.05 mm
Wiederholgenauigkeit	±0.001 in.	±0.03 mm
Betätigungsventil	4/2-Wege	

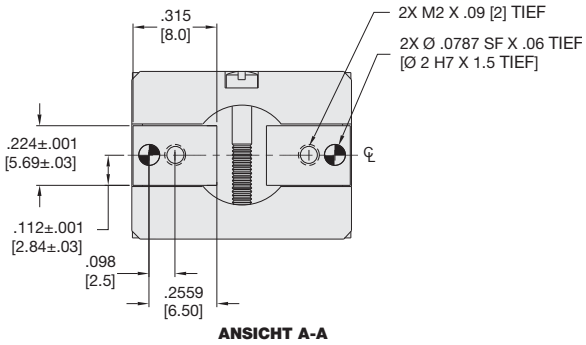

WENN NICHT ANDERS ANGEGEBEN, GELTEN DIE UNTEN AUFGEFÜHRTEN TOLERANZEN

Abmessungen symmetrisch zur Mittellinie

ISO-Methode

Alle Passbohrungen Slip Fit Lagetoleranz ±.0005" oder [±.013mm]

Gewindesteigung metrische Gewinde

USA [Inch]	Metrisch [mm]
0.00 = ± .01	[0.] = [± .25]
0.000 = ± .005	[0.0] = [± .13]
0.0000 = ± .0005	[0.00] = [± .013]

Belastungsdaten

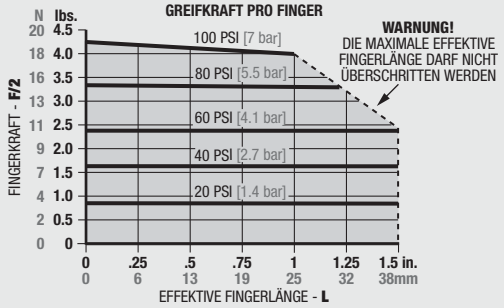

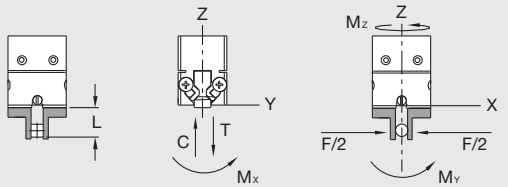

Maximalbelastung†	Statisch USA	Statisch Metrisch	Dynamisch USA	Dynamisch Metrisch
Max. Zugbelastung **T**	20 lbs.	89 N	7 lbs.	31 N
Max. Druckbelastung **C**	20 lbs.	89 N	7 lbs.	31 N
Max. Moment M_X	12 in.-lbs.	1 Nm	4 in.-lbs.	0.5 Nm
Max. Moment M_Y	15 in.-lbs.	2 Nm	5 in.-lbs.	0.6 Nm
Max. Moment M_Z	12 in.-lbs.	1 Nm	4 in.-lbs.	0.5 Nm

†Angaben/Fingerpaar, Max.-Werte nicht gleichzeitig anwenden

Bestellbeispiel: (Zubehör bitte separat bestellen)

GRUNDMODELL

RPM-2M - V

VITON®-DICHTUNGEN

PNEUMATIK-ZUBEHÖR	BESTELLNR.	ANZ./EINHEIT
Anschlussstecker (M3), flach, für Rohr (3 mm AD)	**PLFT-021**	**2**
Anschlussstecker (M3), Nippel, für Rohr (2 mm ID)	**PLFT-022**	**2**
Dichtungssatz, Standard	**SLKT-121**	**1**
Dichtungssatz, Viton®	**SLKT-121V**	**1**
Verteilerdichtungen für Luftanschlüsse auf Oberseite (nur Viton®)	**SLKT-142V**	**1**

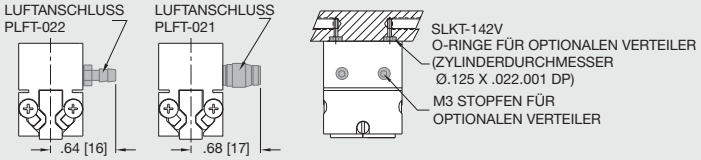

MINIATUR-PARALLELGREIFER
RPM-3M

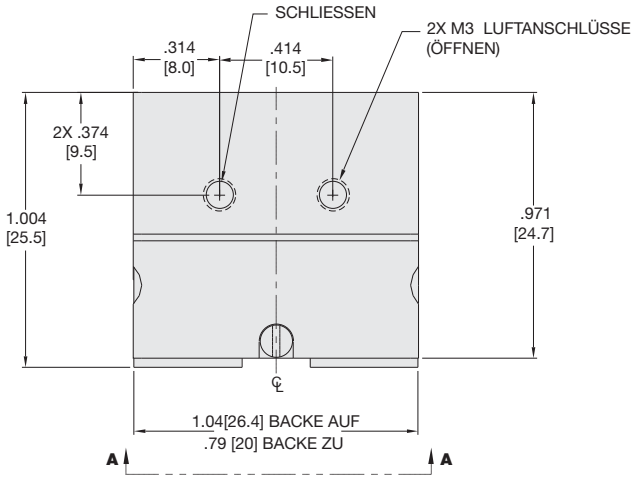

Technische Daten	RPM-3M	
Nom. Greifkraft F bei 7 bar	8 lbs.	36 N
Hub	.25 in.	6.3 mm
Gewicht	0.074 lbs.	0.034 Kg
Betriebsdruck min./max.	40-100 psi	3-7 bar
Zylinderdurchmesser	0.394 in.	10.0 mm
Luftverbrauch/Zyklus	0.015 in³	0.25 cm³
Betriebstemperatur min./max.		
Standarddichtungen	-30°~180° F	-35°~80° C
Viton®-Dichtungen	-20°~250° F	-30°~120° C
Schließ-/Öffnungszeit	0.10 sec.	0.10 sec.
Absolute Genauigkeit	±0.002 in.	±0.05 mm
Wiederholgenauigkeit	±0.001 in.	±0.03 mm
Betätigungsventil	4/2-Wege	

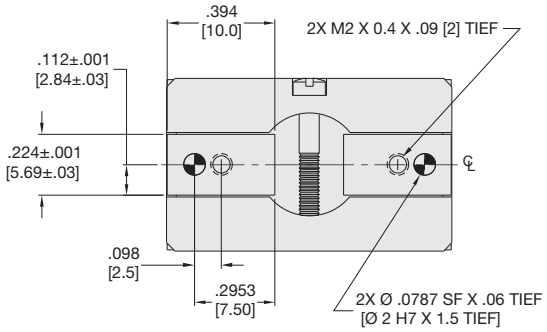

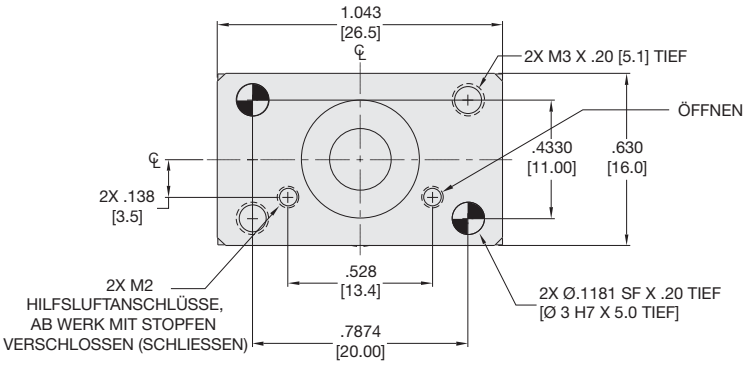

WENN NICHT ANDERS ANGEGEBEN, GELTEN DIE UNTEN AUFGEFÜHRTEN TOLERANZEN

Abmessungen symmetrisch zur Mittellinie

ISO-Methode

Alle Passbohrungen Slip Fit Lagetoleranz ±.0005" oder [±.013mm]

Gewindesteigung metrische Gewinde

USA [Inch]	Metrisch [mm]
0.00 = ± .01	[0.] = [± .25]
0.000 = ± .005	[0.0] = [± .13]
0.0000 = ± .0005	[0.00] = [± .013]

Belastungsdaten

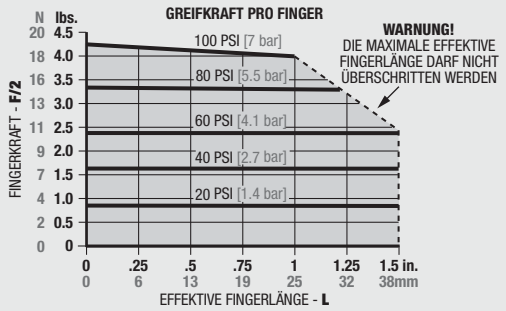

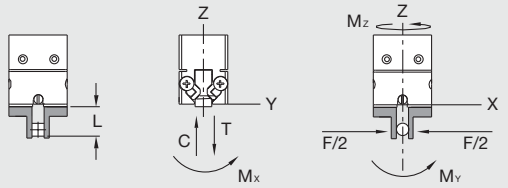

Maximalbelastung†	Statisch USA	Statisch Metrisch	Dynamisch USA	Dynamisch Metrisch
Max. Zugbelastung **T**	20 lbs.	89 N	7 lbs.	31 N
Max. Druckbelastung **C**	20 lbs.	89 N	7 lbs.	31 N
Max. Moment M_x	12 in.-lbs.	1 Nm	4 in.-lbs.	0.5 Nm
Max. Moment M_y	15 in.-lbs.	2 Nm	5 in.-lbs.	0.6 Nm
Max. Moment M_z	12 in.-lbs.	1 Nm	4 in.-lbs.	0.5 Nm

†Angaben/Fingerpaar, Max.-Werte nicht gleichzeitig anwenden

Bestellbeispiel: (Zubehör bitte separat bestellen)

GRUNDMODELL

RPM-3M-V

VITON®-DICHTUNGEN

PNEUMATIK-ZUBEHÖR	BESTELLNR.	ANZ./EINHEIT
Anschlussstecker (M3), flach, für Rohr (3 mm AD)	**PLFT-021**	**2**
Anschlussstecker (M3), Nippel, für Rohr (2 mm ID)	**PLFT-022**	**2**
Dichtungssatz, Standard	**SLKT-121**	**1**
Dichtungssatz, Viton®	**SLKT-121V**	**1**
Verteilerdichtungen für Luftanschlüsse auf Oberseite (nur Viton®)	**SLKT-142V**	**1**

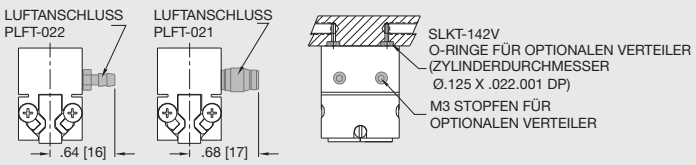

EXPLOSIONSZEICHNUNG RPM-REIHE

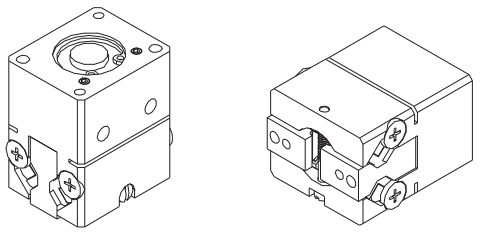

Pos.	Menge	Bezeichnung
01	1	Gehäuse
02	2	Backe
03	1	Keil
04	1	Kolben
05	1	Kappe
06	2	Verbindungsstück
07	4	Satz, Rollenlager und Käfig
08	1	Vorspannung
12	2	Passstift
15	4	Anschlagschraube

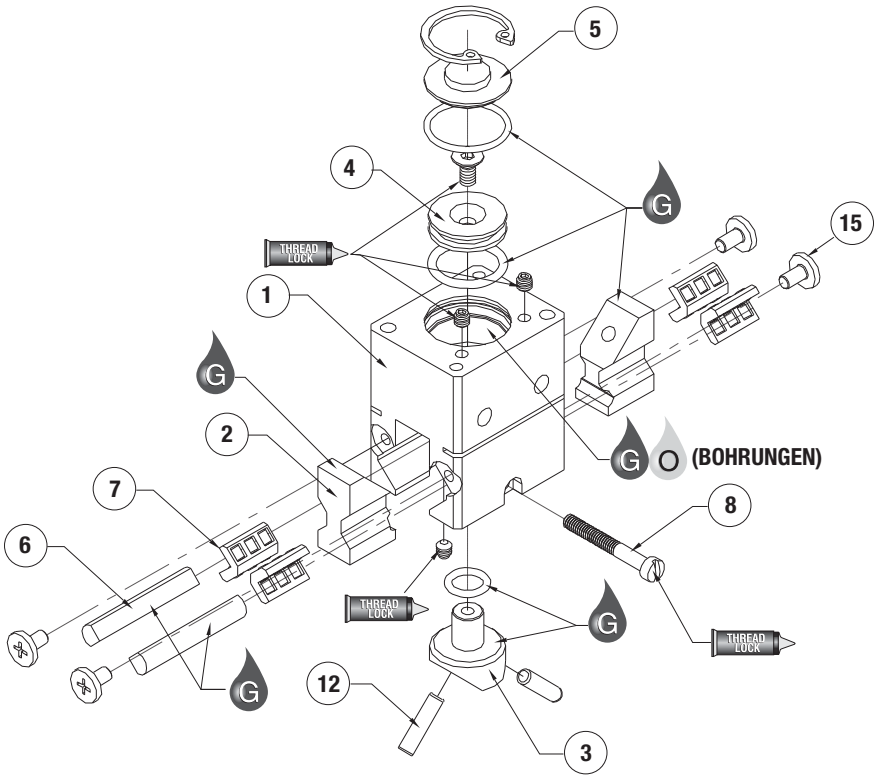

ANM.: Eine komplette Liste der Ersatzteile mit Bestellnummern und Preisen erhalten Sie auf Anfrage.

Zusammenbau:
1) Dichtungen schmieren und einbauen.
2) Stifte (12) und Keil (3) in Gehäuse einbauen.
3) Kolben (4), Schraube, Kappe (5) und Sicherungsring einbauen.
4) Gewindestift in Luftanschlüsse eindrehen
5) Backen (2) über Stifte einbauen.
6) Verbindungsstücke (6), Käfige (7) und Schrauben (15) montieren.

Einstellen der Vorspannung:
1) Vorspannschraube (8) einbauen mit Loctite auf den ersten 6 bis 8 Umdrehungen.
2) Anziehen, bis die Backen kein seitliches Spiel mehr haben.
3) Greifer takten (vorzugsweise mit Fingern).
4) Spiel in den Backen noch einmal prüfen und nach Bedarf anziehen oder lockern.

SK = Dichtungssatz-Bestellnummern siehe Produktdatenblätter

SK	THREAD LOCK	KRYTOX	O	G	GLUE	
Dichtungs-satz-Teile	Schrauben-sicherungspaste	Krytox™ Schmiermittel	Leichtes Maschinenöl	Fett auf Teflon® Basis	Super-kleber	Ansicht dritter Winkel

ZUSAMMENBAUZEICHNUNG RPM-REIHE

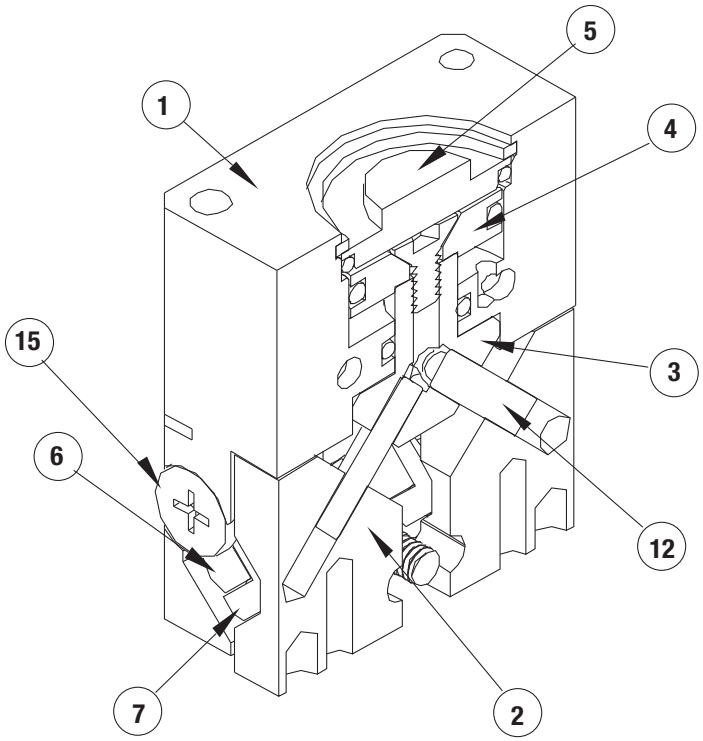

Pos.	Menge	Bezeichnung
01	1	Gehäuse
02	2	Backe
03	1	Keil
04	1	Kolben
05	1	Kappe
06	2	Verbindungsstück
07	4	Satz, Rollenlager u. Käfig
08	1	Vorspannung
12	2	Passstift
15	4	Anschlagschraube

ANM.: Eine komplette Liste der Ersatzteile mit Bestellnummern und Preisen erhalten Sie auf Anfrage.

Liste der nichtreparierbaren Teile:
KEINE

FÜR IHRE NOTIZEN

Miniatur-Parallel-greifer für Rein-raumanwendungen

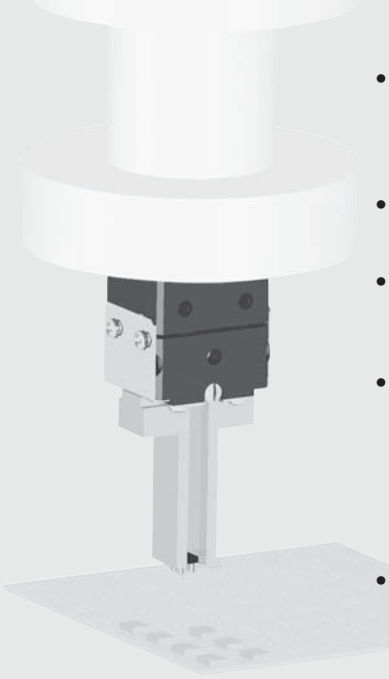

- **Präzise Bewegung**:
  Vorgespannte „Doppel-V"-Rollenlager verhindern seitliches Spiel und sorgen für eine ausgezeichnete Wiederholgenauigkeit bei der Positionierung von Werkstücken.
- **Miniatur-Ausführung**
  Die kompakte Bauweise erlaubt das Greifen kleiner Teile in kleinräumiger Umgebung.
- **Oben liegender Luftanschluß**
  Die auf der Oberseite befindlichen Anschlüsse machen Druckluftfittings überflüssig, und erlauben eine Montage in engen Räumen.
- **Reinraumanwendungen (Klasse 10)**
  Die gekapselten Antriebselemente und Rollenlagerung sind korrosionsbeständig. Alle internen Bauteile sind mit einem Schmiermittel in Reinraumgüte geschmiert. Unter Vakuumdruck dient der Luftanschluss zum Absaugen von Teilchen aus dem Greiferinnenraum. Vorgesehen für Reinraumanwendungen sowie die Lebensmittel- und Medizintechnik.
- **Extreme Umgebungsbedingungen**
  Alle beweglichen Teile liegen innerhalb der korrosionsbeständigen Abdeckung aus Edelstahl. Ein Spülluftanschluss im Gehäusekörper bläst Schmutzteilchen unter niedrigem Luftdruck aus der Mechanik.

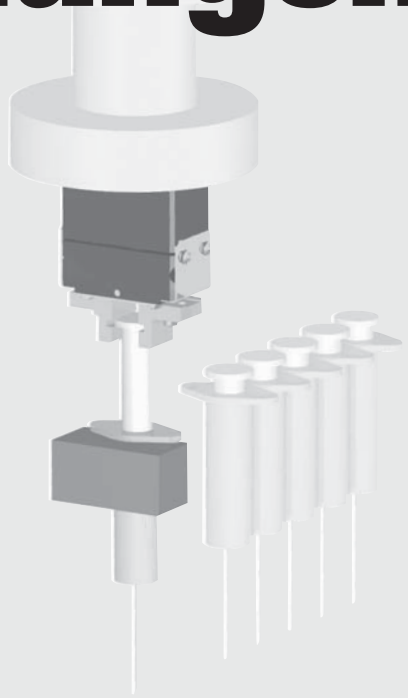

Installation:

Die Greifer können in beliebiger Richtung angebracht und betrieben werden

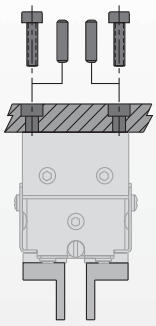

Der Gehäusekörper wird mit Schrauben befestigt und die Positionierung mittels Passstiften präzise vorgenommen

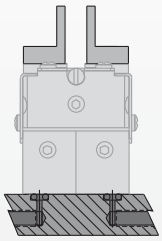

Die Einheit verfügt über Verteileranschlüsse auf der Oberseite

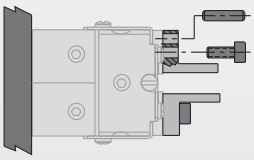

Die Finger werden mit Schrauben befestigt und durch Formschluss auf den Backen justiert

Technische Daten:

Pneumatik	**US**	**Metrisch**
Betriebsdruckbereich	**40-100 psi**	**3-7 bar**
Zylinderart	**Doppelt wirkend**	
Dynamische Dichtung	**Interne Schmierung, Buna-N**	
Betätigungsventil	**4/2-Wege**	
Luftqualität		
Luftfilter	**mind. 40 µ**	
Luftölung	**nicht erforderlich***	
Luftfeuchtigkeit	**geringer Feuchtigkeitsgehalt**	
Betriebstemperaturbereich		
Buna-N Dichtung (Standard)	**-30°~180° F**	**-35°~80° C**
Viton®-Dichtung (optional)	**-20°~250° F**	**-30°~120° C**
Wartung†		
Lebensdauer		
Normale Anwendung	**5 Millionen Zyklen**	
Mit vorbeug. Wartung	**> 10 Millionen Zyklen***	
Reparatur im Feld möglich	**Ja**	
Dichtungssätze verfügbar	**Ja**	

* Ölung verlängert die Lebensdauer erheblich
† Siehe Wartungsabschnitt

Technische Merkmale

Vorgespannte Lager
Vorgespannte Rollenlager bieten optimale Führung ohne seitliches Spiel

Harteloxiertes Material
Gehäuse harteloxiert (RC60) und teflonimprägniert

Qualitätswerkstoffe
Alle äußeren Komponenten bestehen aus korrosionsbeständigem Material und sind beständig gegen entionisiertes Wasser bzw. geeignet für den Einsatz in der Lebensmittel- und Medizintechnik

Reinraumanwendungen
Die Einheiten sind mit einem Schmiermittel in Reinraumgüte geschmiert

Stiftbohrungen
Einschublöcher für Passstifte in Gehäuse und Backen

Absaug-/ Spülluftanschluss
Für extreme Umgebungsbedingungen von verschmutzt bis Reinraum (mind. Klasse 10)

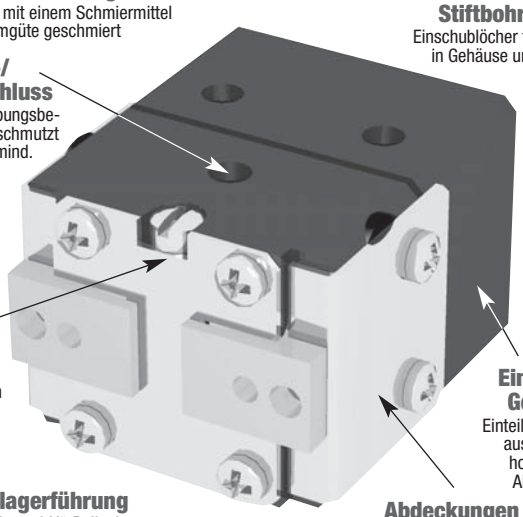

Spiel-Justierschrauben
Einstellbare Vorspannschrauben zur Einstellung der Vorspannung an den Rollenlagern

Einteiliges Gehäuse
Einteiliges Gehäuse aus leichtem, hochfestem Aluminium

Rollenlagerführung
Patentierte „Doppel-V"-Rollenlagerführungen für geringe Reibung bei allen Bewegungen und höchste Festigkeit für die Greiferfinger

Abdeckungen aus Edelstahl
Feststehende und berührungsfreie Abdeckungen verhindern die Absonderung von Partikeln

Funktionsprinzip

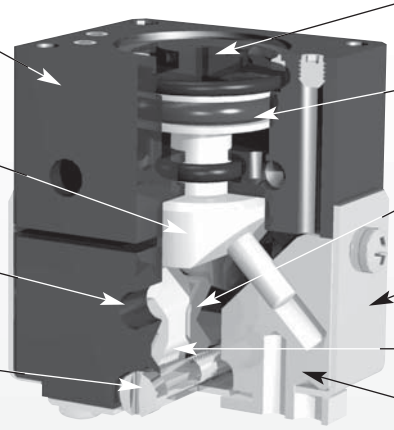

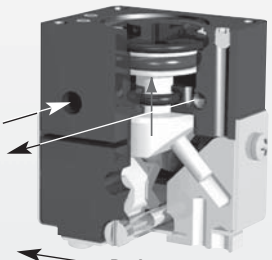

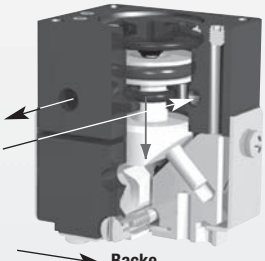

- Ein doppelt wirkender Kolben ist über eine Welle mit einem Doppelstiftantrieb verbunden.
- Der Stiftantrieb wird bei der Keilbewegung in ein in jeder Backe befindliches Aufnahmeloch eingeschoben und überträgt dabei die vertikale Keilbewegung in eine synchrone Horizontalbewegung der Backen.
- Geeignet für Greifbewegungen nach innen oder außen.

Modell- RPMC Parallelgreifer

Größe -1M

Modell:	■ RPMC-1M	
Hub:	0.13 in.	3.2 mm
Greifkraft:	8 lb	36 N
Gewicht:	0.052 lb	.02 Kg

Siehe Seite 1.116

Modell- RPMC Parallelgreifer

Größe -2M

Modell:	■ RPMC-2M	
Hub:	0.19 in.	4.8 mm
Greifkraft:	8 lb	36 N
Gewicht:	0.058 lb	.03 Kg

Siehe Seite 1.117

Modell- RPMC Parallelgreifer

Größe -3M

Modell:	■ RPMC-3M	
Hub:	0.25 in.	6.3 mm
Greifkraft:	8 lb	36 N
Gewicht:	0.074 lb	.03 Kg

Siehe Seite 1.118

MINIATUR-PARALLELGREIFER
RPMC-1M

Technische Daten	RPMC-1M	
Nom. Greifkraft F bei 7 bar	8 lbs.	36 N
Hub	.13 in.	3.2 mm
Gewicht	0.052 lbs.	0.024 Kg
Betriebsdruck min./max.	40-100 psi	3-7 bar
Zylinderdurchmesser	0.394 in.	10.0 mm
Luftverbrauch/Zyklus	0.008 in³	0.13 cm³
Betriebstemperatur min./max.		
Standarddichtungen	-30°~180° F	-35°~80° C
Viton®-Dichtungen	-20°~250° F	-30°~120° C
Schließ-/Öffnungszeit	0.10 sec.	0.10 sec.
Absolute Genauigkeit	±0.002 in.	±0.05 mm
Wiederholgenauigkeit	±0.001 in.	±0.03 mm
Betätigungsventil	4/2-Wege	

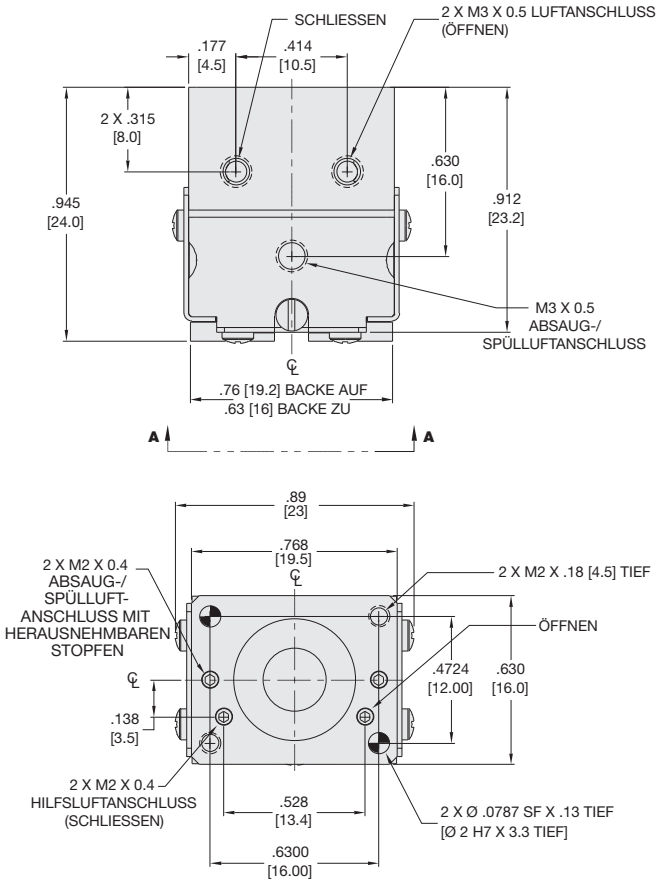

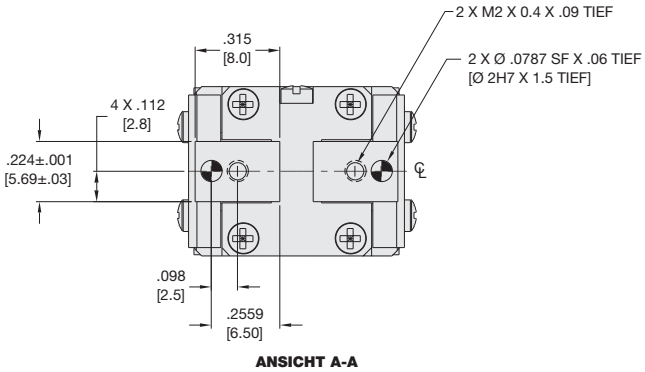

WENN NICHT ANDERS ANGEGEBEN, GELTEN DIE UNTEN AUFGEFÜHRTEN TOLERANZEN

Abmessungen symmetrisch zur Mittellinie

ISO-Methode

Alle Passbohrungen Slip Fit Lagetoleranz ±.0005" oder [±.013mm]

Gewindesteigung metrische Gewinde

USA [Inch]	Metrisch [mm]
0.00 = ± .01	[0.] = [± .25]
0.000 = ± .005	[0.0] = [± .13]
0.0000 = ± .0005	[0.00] = [± .013]

Belastungsdaten

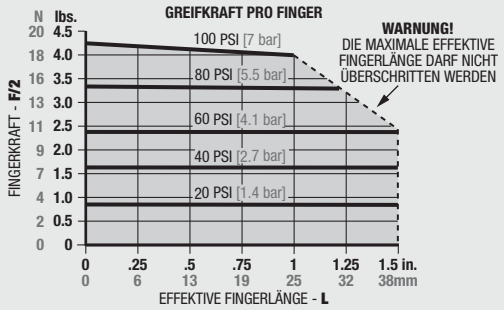

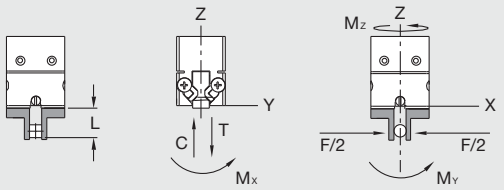

Maximalbelastung†	Statisch USA	Statisch Metrisch	Dynamisch USA	Dynamisch Metrisch
Max. Zugbelastung **T**	20 lbs.	89 N	7 lbs.	31 N
Max. Druckbelastung **C**	20 lbs.	89 N	7 lbs.	31 N
Max. Moment M_X	12 in.-lbs.	1 Nm	4 in.-lbs.	0.5 Nm
Max. Moment M_Y	15 in.-lbs.	2 Nm	5 in.-lbs.	0.6 Nm
Max. Moment M_Z	12 in.-lbs.	1 Nm	4 in.-lbs.	0.5 Nm

†Angaben/Fingerpaar, Max.-Werte nicht gleichzeitig anwenden

Bestellbeispiel: (Zubehör bitte separat bestellen)

GRUNDMODELL

RPMC-1M - V

VITON®-DICHTUNGEN

PNEUMATIK-ZUBEHÖR	BESTELLNR.	ANZ./EINHEIT
Anschlussstecker (M3), flach, für Rohr (3 mm AD)	**PLFT-021**	**2**
Anschlussstecker (M3), Nippel, für Rohr (2 mm ID)	**PLFT-022**	**2**
Dichtungssatz, Standard	**SLKT-121**	**1**
Dichtungssatz, Viton®	**SLKT-121V**	**1**
Verteilerdichtungen für Luftanschlüsse auf Oberseite (nur Viton®)	**SLKT-142V**	**1**

Für die Zubehörmontage siehe Zubehörmontage

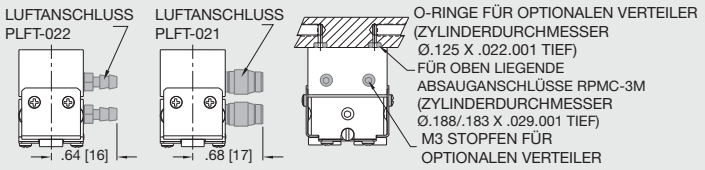

MINIATUR-PARALLELGREIFER
RPMC-2M

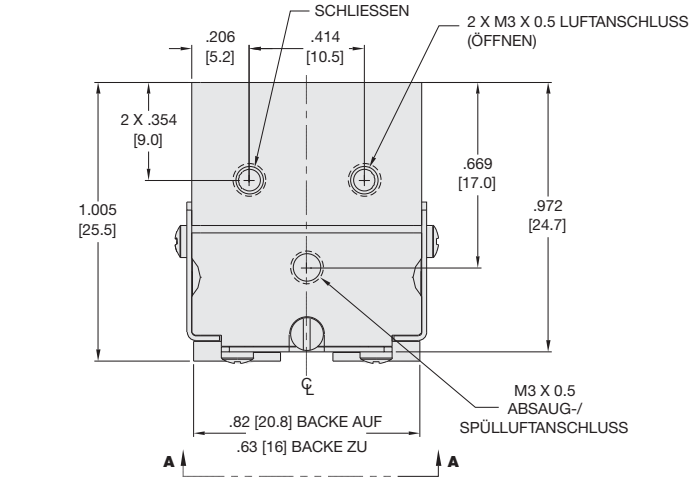

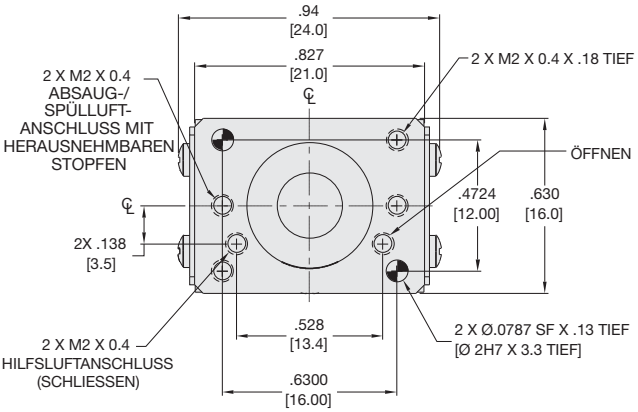

Technische Daten	RPMC-2M	
Nom. Greifkraft F bei 7 bar	8 lbs.	36 N
Hub	.19 in.	4.8 mm
Gewicht	0.058 lbs.	0.026 Kg
Betriebsdruck min./max.	40-100 psi	3-7 bar
Zylinderdurchmesser	0.394 in.	10.0 mm
Luftverbrauch/Zyklus	0.012 in³	0.20 cm³
Betriebstemperatur min./max.		
Standarddichtungen	-30°~180° F	-35°~80° C
Viton®-Dichtungen	-20°~250° F	-30°~120° C
Schließ-/Öffnungszeit	0.10 sec.	0.10 sec.
Absolute Genauigkeit	±0.002 in.	±0.05 mm
Wiederholgenauigkeit	±0.001 in.	±0.03 mm
Betätigungsventil	4/2-Wege	

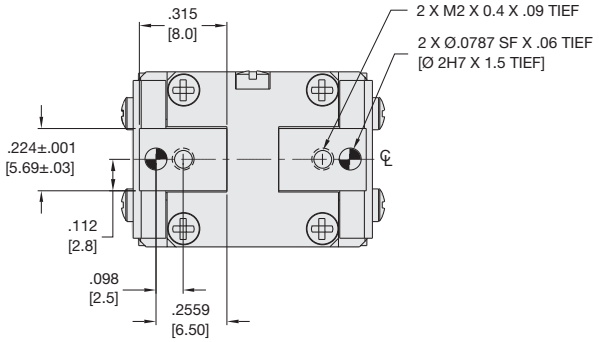

ANSICHT A-A

WENN NICHT ANDERS ANGEGEBEN, GELTEN DIE UNTEN AUFGEFÜHRTEN TOLERANZEN

Abmessungen symmetrisch zur Mittellinie

ISO-Methode

Alle Passbohrungen Slip Fit Lagetoleranz ±.0005" oder [±.013mm]

Gewindesteigung metrische Gewinde

USA [Inch]	Metrisch [mm]
0.00 = ± .01	[0.] = [± .25]
0.000 = ± .005	[0.0] = [± .13]
0.0000 = ± .0005	[0.00] = [± .013]

Belastungsdaten

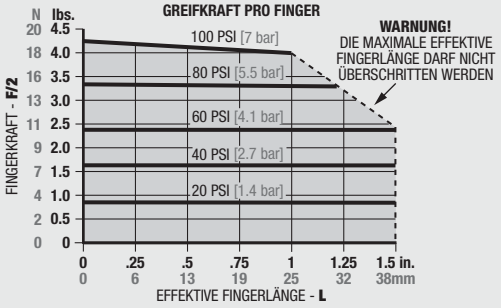

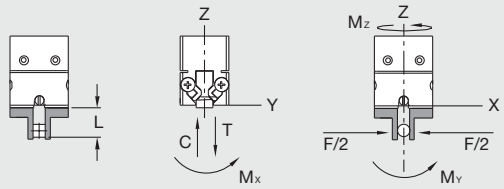

Maximalbelastung†	Statisch USA	Statisch Metrisch	Dynamisch USA	Dynamisch Metrisch
Max. Zugbelastung **T**	20 lbs.	89 N	7 lbs.	31 N
Max. Druckbelastung **C**	20 lbs.	89 N	7 lbs.	31 N
Max. Moment M_X	12 in.-lbs.	1 Nm	4 in.-lbs.	0.5 Nm
Max. Moment M_Y	15 in.-lbs.	2 Nm	5 in.-lbs.	0.6 Nm
Max. Moment M_Z	12 in.-lbs.	1 Nm	4 in.-lbs.	0.5 Nm

†Angaben/Fingerpaar, Max.-Werte nicht gleichzeitig anwenden

Bestellbeispiel: (Zubehör bitte separat bestellen)

GRUNDMODELL

RPMC-2M - V

VITON®-DICHTUNGEN

PNEUMATIK-ZUBEHÖR	BESTELLNR.	ANZ./EINHEIT
Anschlussstecker (M3), flach, für Rohr (3 mm AD)	**PLFT-021**	**2**
Anschlussstecker (M3), Nippel, für Rohr (2 mm ID)	**PLFT-022**	**2**
Dichtungssatz, Standard	**SLKT-121**	**1**
Dichtungssatz, Viton®	**SLKT-121V**	**1**
Verteilerdichtungen für Luftanschlüsse auf Oberseite (nur Viton®)	**SLKT-142V**	**1**

Für die Zubehörmontage siehe Zubehörmontage

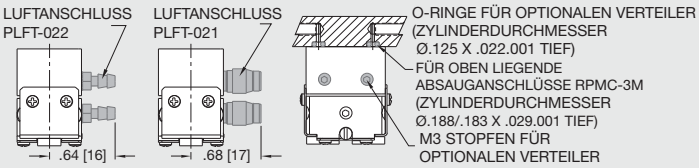

MINIATUR-PARALLELGREIFER
RPMC-3M

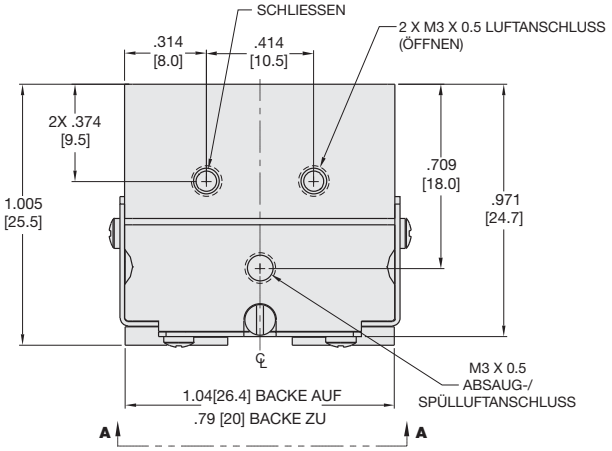

Technische Daten	RPMC-3M	
Nom. Greifkraft F bei 7 bar	8 lbs.	36 N
Hub	.25 in.	6.3 mm
Gewicht	0.074 lbs.	0.034 Kg
Betriebsdruck min./max.	40-100 psi	3-7 bar
Zylinderdurchmesser	0.394 in.	10.0 mm
Luftverbrauch/Zyklus	0.015 in³	0.25 cm³
Betriebstemperatur min./max.		
Standarddichtungen	-30°~180° F	-35°~80° C
Viton®-Dichtungen	-20°~250° F	-30°~120° C
Schließ-/Öffnungszeit	0.10 sec.	0.10 sec.
Absolute Genauigkeit	±0.002 in.	±0.05 mm
Wiederholgenauigkeit	±0.001 in.	±0.03 mm
Betätigungsventil	4/2-Wege	

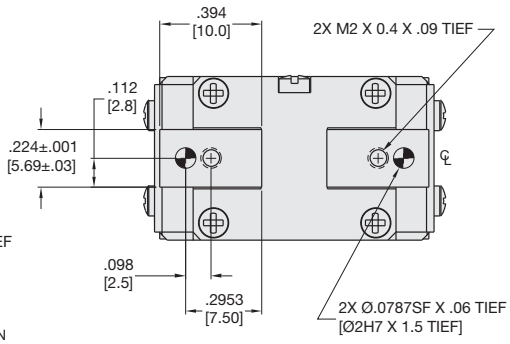

ANSICHT A-A

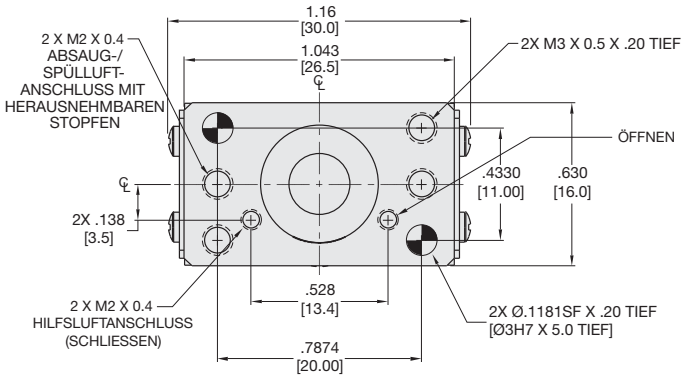

WENN NICHT ANDERS ANGEGEBEN, GELTEN DIE UNTEN AUFGEFÜHRTEN TOLERANZEN

Abmessungen symmetrisch zur Mittellinie

ISO-Methode

Alle Passbohrungen Slip Fit Lagetoleranz ±.0005" oder [±.013mm]

Gewindesteigung metrische Gewinde

USA [Inch]	Metrisch [mm]
0.00 = ± .01	[0.] = [± .25]
0.000 = ± .005	[0.0] = [± .13]
0.0000 = ± .0005	[0.00] = [± .013]

Belastungsdaten

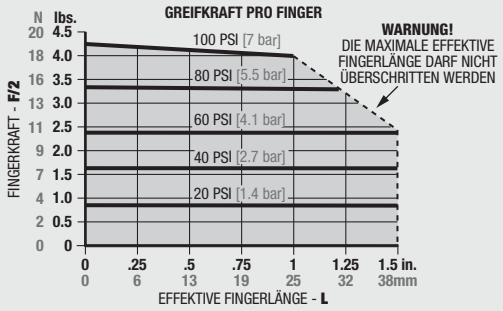

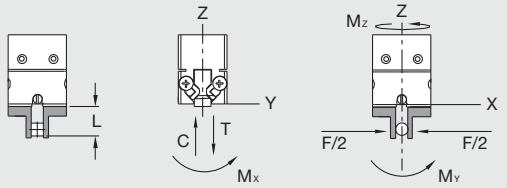

Maximalbelastung†	Statisch USA	Statisch Metrisch	Dynamisch USA	Dynamisch Metrisch
Max. Zugbelastung **T**	20 lbs.	89 N	7 lbs.	31 N
Max. Druckbelastung **C**	20 lbs.	89 N	7 lbs.	31 N
Max. Moment M_x	12 in.-lbs.	1 Nm	4 in.-lbs.	0.5 Nm
Max. Moment M_y	15 in.-lbs.	2 Nm	5 in.-lbs.	0.6 Nm
Max. Moment M_z	12 in.-lbs.	1 Nm	4 in.-lbs.	0.5 Nm

†Angaben/Fingerpaar, Max.-Werte nicht gleichzeitig anwenden

Bestellbeispiel: (Zubehör bitte separat bestellen)

GRUNDMODELL

RPMC-3M - V

VITON®-DICHTUNGEN

PNEUMATIK-ZUBEHÖR	BESTELLNR.	ANZ./EINHEIT
Anschlussstecker (M3), flach, für Rohr (3 mm AD)	**PLFT-021**	**2**
Anschlussstecker (M3), Nippel, für Rohr (2 mm ID)	**PLFT-022**	**2**
Dichtungssatz, Standard	**SLKT-121**	**1**
Dichtungssatz, Viton®	**SLKT-121V**	**1**
Verteilerdichtungen für Luftanschlüsse auf Oberseite (nur Viton®)	**SLKT-142V**	**1**

Für die Zubehörmontage siehe Zubehörmontage

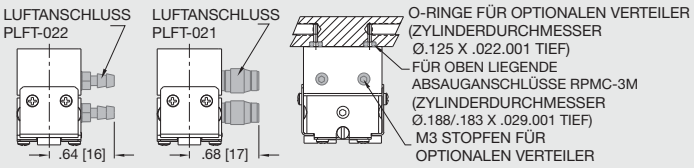

EXPLOSIONSZEICHNUNG RPMC-REIHE

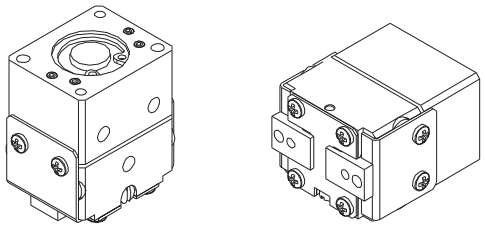

Pos.	Menge	Bezeichnung
01	1	Gehäuse
02	2	Backe
03	1	Keil
04	1	Kolben
05	1	Kappe
06	2	Verbindungsstück
07	4	Satz, Rollenlager u. Käfig
08	1	Schraube, Vorspannung
10	2	Abdeckung, Seite
11	1	Abdeckung, Oberteil
12	2	Passstifte
15	4	Anschlagschraube

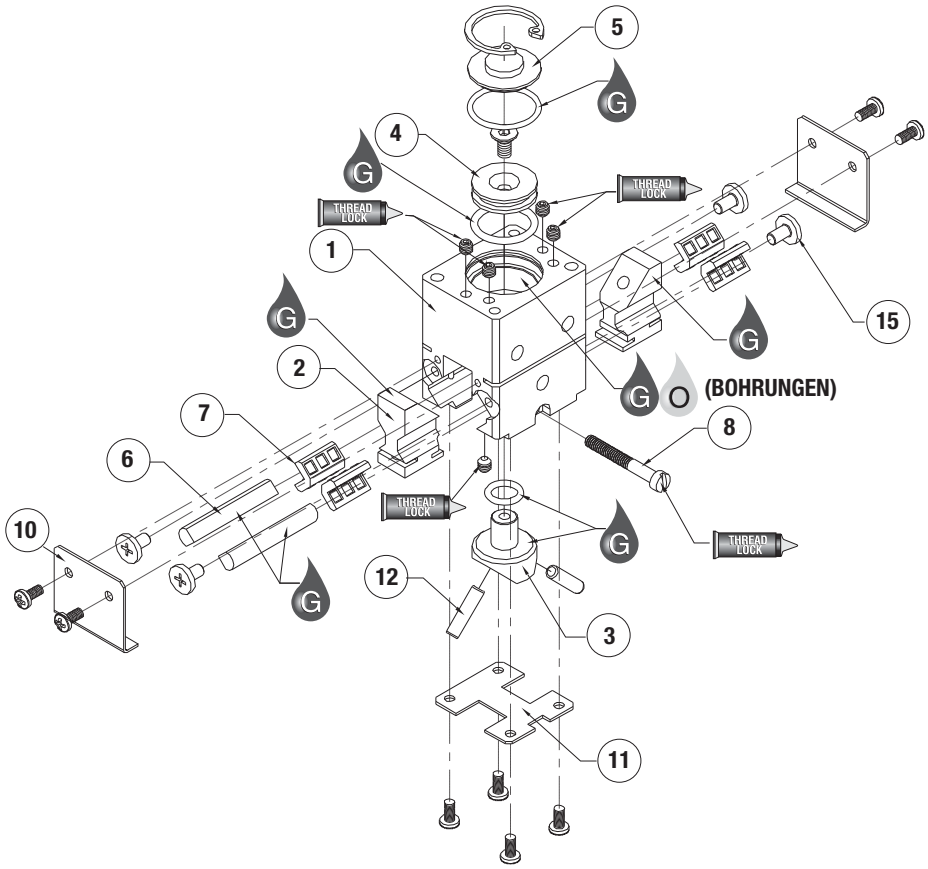

ANM.: Eine komplette Liste der Ersatzteile mit Bestellnummern und Preisen erhalten Sie auf Anfrage.

Zusammenbau:
1) Dichtungen schmieren und einbauen.
2) Stifte (12) und Keil (3) in Gehäuse einbauen.
3) Kolben (4), Schraube, Kappe (5) und Sicherungsring einbauen.
4) Gewindestift in Luftanschlüsse eindrehen.
5) Backen (2) über Stifte einbauen.
6) Verbindungsstücke (6), Käfige (7) und Schrauben (15) montieren.

Einstellen der Vorspannung:
1) Einstellschraube (8) einbauen mit Loctite auf den ersten 6 bis 8 Umdrehungen.
2) Anziehen, bis die Backen kein seitliches Spiel mehr haben.
3) Greifer takten (vorzugsweise mit Fingern).
4) Spiel in den Backen noch einmal prüfen und nach Bedarf anziehen oder lockern.

SK = Dichtungssatz-Bestellnummern siehe Produktdatenblätter

SK	THREAD LOCK	KRYTOX	O	G	GLUE	
Dichtungs-satz-Teile	Schrauben-sicherungspaste	Krytox™ Schmiermittel	Leichtes Maschinenöl	Fett auf Teflon® Basis	Super-kleber	Ansicht dritter Winkel

ZUSAMMENBAUZEICHNUNG RPMC-REIHE

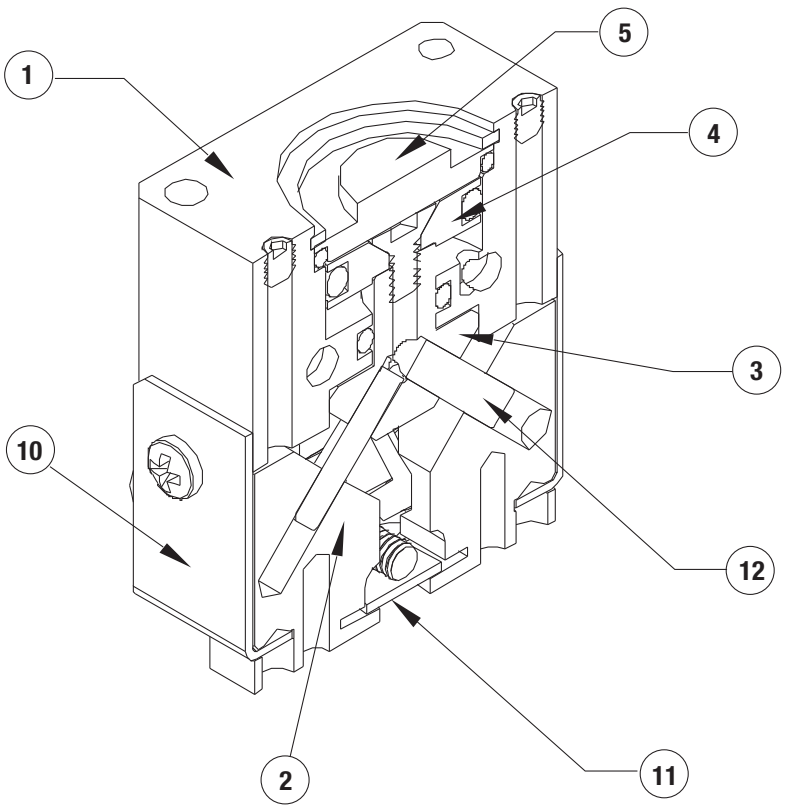

Pos.	Menge	Bezeichnung
01	1	Gehäuse
02	2	Backe
03	1	Keil
04	1	Kolben
05	1	Kappe
06	2	Verbindungsstück
07	4	Satz, Rollenlager u. Käfig
08	1	Schraube, Vorspannung
10	2	Abdeckung, Seite
11	1	Abdeckung, Oberteil
12	2	Passstifte
15	4	Anschlagschraube

ANM.: Eine komplette Liste der Ersatzteile mit Bestellnummern und Preisen erhalten Sie auf Anfrage.

FÜR IHRE NOTIZEN